ESTONE 80 Elektrikli Katlı Unlu Mamül ve Pasta Fırını
ESTONE 80 Electrical Deck in-Store Bakery and Pastry Oven
Шкаф Предварительной Расстойки

FiMAK

# Montaj Boşlukları
# Mounting Holes
# Монтажные промежутки

## Üst Görünüş - Top View - Верхний вид

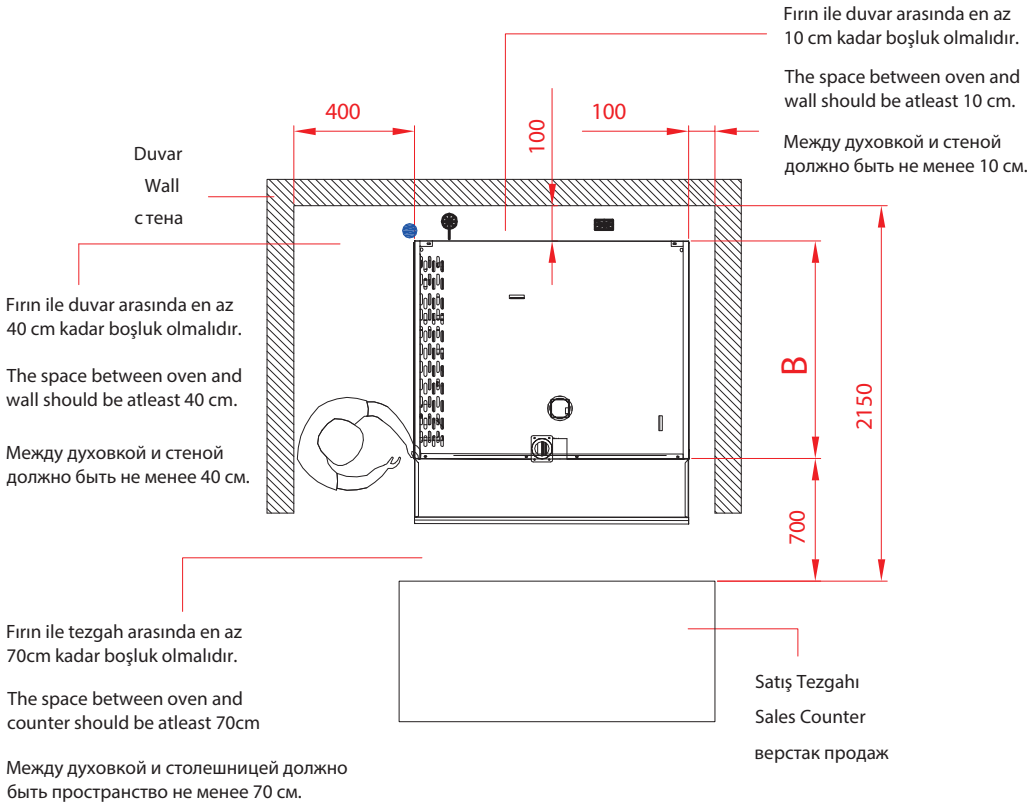

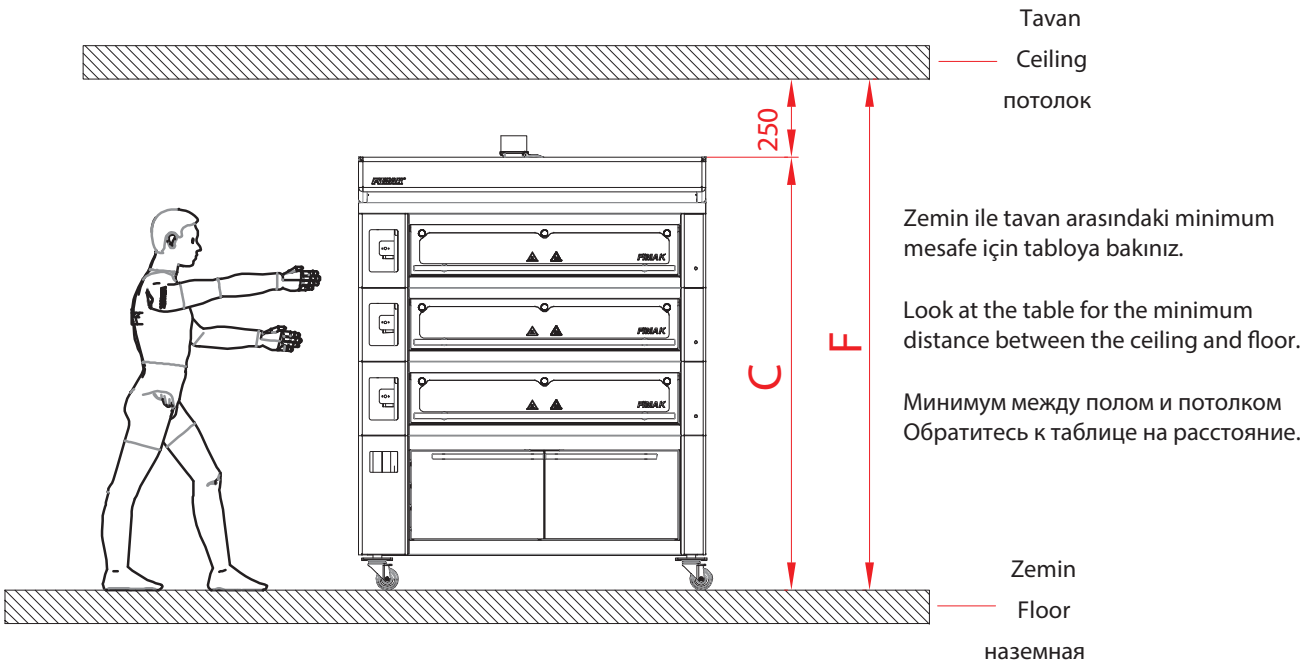
## Sol Yan Görünüş - Left Side View - слева Вид сбоку